DELABIE	510580 - 510581 - 510582 510583 - 510584 - 510586	NT 510580 Indice C

FR *Distributeur de savon liquide à déclenchement souple*

EN *Liquid soap dispenser with soft-touch operation*

DE *Flüssigseifenspender mit besonders leichter Betätigung*

PL *Dozownik mydła w płynie z delikatnym uruchamianiem*

NL *Verdeler voor vloeibare zeep met soepele bediening*

ES *Dispensador de jabón líquido con pulsación suave*

PT *Doseador de sabão líquido com abertura suave*

RU *Диспенсер для жидкого мыла с мягким пуском*

510580 - 510581 - 510582

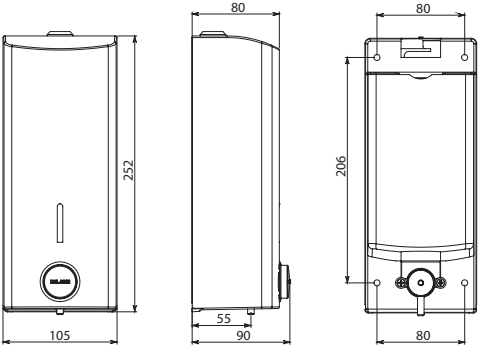

510583 - 510584 - 510586

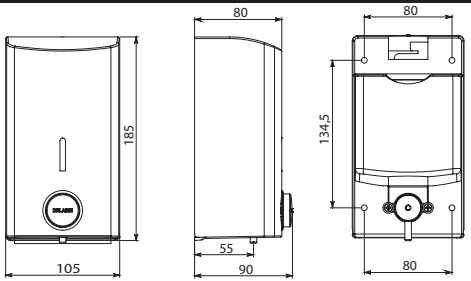

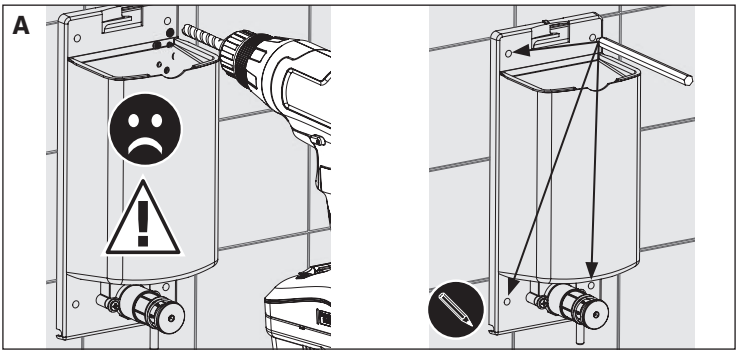

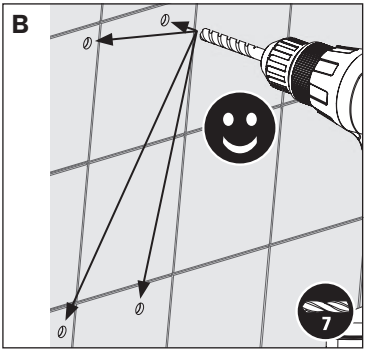
B
7

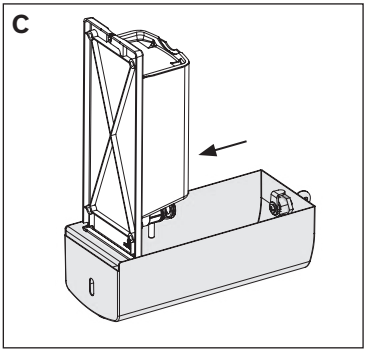
C

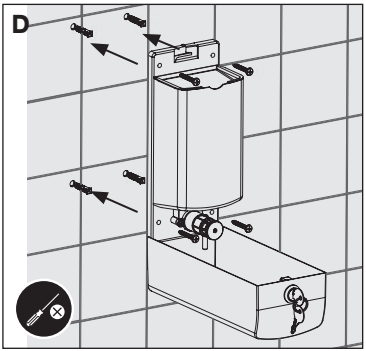
D

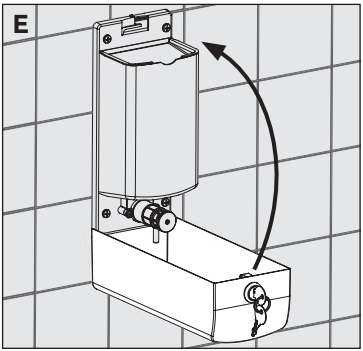
E

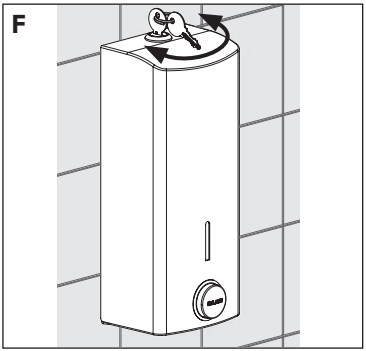
F

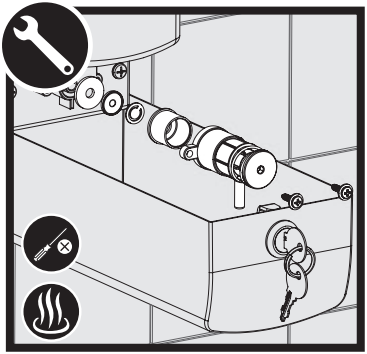

FR

Le distributeur de savon à déclenchement souple est compatible avec du savon liquide à base végétale de viscosité maximum : 3000 mPa.s ainsi qu'avec du gel hydroalcoolique.
Nos mécanismes fonctionnent avec des solutions hydroalcooliques dont la composition est préconisée par l'OMS : Ethanol, Peroxyde d'hydrogène 3 %, Glycérol, eau purifiée. Tout autre additif peut entraîner le dysfonctionnement des pompes, nécessitant une maintenance plus fréquente.

⚠ En cas d'utilisation du distributeur avec du **gel hydroalcoolique,** toujours bien remettre en place le couvercle du réservoir après remplissage afin d'éviter une évaporation trop rapide et des émanations de vapeurs potentiellement inflammables.

ENTRETIEN & NETTOYAGE

- **Nettoyage de l'Inox :** ne jamais utiliser d'abrasifs ou tout autre produit à base de chlore ou d'acide. Nettoyer à l'eau légèrement savonneuse avec un chiffon ou une éponge.
- **Nettoyage de la pompe :** nettoyer à l'eau chaude.

Service Après-Vente :
Tél. : + 33 (0)3 22 60 22 74 - **e-mail :** sav@delabie.fr
Notice disponible sur : www.delabie.fr

EN

The soap dispenser with soft-touch operation is compatible with vegetable-based liquid soap with a maximum viscosity of 3,000 mPa.s and hydroalcoholic gel.
Our mechanisms work with World Health Organistion (WHO) recommended hydroalcoholic solutions composed of the following: ethanol, 3% hydrogen peroxide, glycerol, purified water. Any other additives can cause the pump to malfunction, requiring more frequent maintenance.

⚠ When using **hydroalcoholic gel** in the dispenser, always replace the tank cover properly after filling to avoid rapid evaporation and potentially flammable vapour emissions.

MAINTENANCE & CLEANING

- **Cleaning stainless steel:** do not use abrasive, chlorine or any other acid-based cleaning products. Clean with mild soapy water using a cloth or a sponge.
- **Cleaning the pump:** clean with warm water.

After Sales Care Support:
For the UK market only: Tel. 01491 821 821 - **email:** technical@delabie.co.uk
The installation guide is available on: www.delabie.co.uk
For all other markets: Tel. +33 (0)3 22 60 22 74 - **email:** sav@delabie.fr
The installation guide is available on: www.delabie.com

DE

Der Seifenspender mit besonders leichter Betätigung ist mit Flüssigseife auf pflanzlicher Basis mit einer Maximal-Viskosität von 3.000 mPa.s sowie mit hydroalkoholischer Desinfektionslösung kompatibel.
Unsere Mechanismen funktionieren mit hydroalkoholischen Lösungen, deren Zusammensetzung von der WHO empfohlen wird: Ethanol, Wasserstoffperoxid 3 %, Glycerin, gereinigtes Wasser. Jeder andere Zusatz kann zu Funktionsstörungen der Pumpen führen, die eine häufigere Wartung erfordern.

⚠ Wenn der Spender mit **hydroalkoholischer Lösung** verwendet wird, muss die Abdeckung des Innenbehälters nach dem Befüllen immer wieder richtig aufgesetzt werden, um eine zu schnelle Verdampfung und das Entweichen potenziell entflammbarer Dämpfe zu vermeiden.

INSTANDHALTUNG & REINIGUNG

- **Reinigung der Edelstahlteile:** Niemals scheuernde, chlor- oder säurehaltige Reinigungsprodukte verwenden. Mit milder Seifenlauge und einem weichen Tuch oder Schwamm reinigen.
- **Reinigung der Pumpe:** Mit warmem Wasser reinigen.

Technischer Kundendienst:
Tel.: +49 (0)231 496634-12 - **E-Mail:** kundenservice@delabie.de
Anleitung verfügbar unter: www.delabie.de

PL

Dozownik mydła z delikatnym uruchamianiem jest kompatybilny z mydłem w płynie na bazie roślinnej o maksymalnej lepkości: 3 000 mPa·s oraz z żelem wodno-alkoholowym.
Nasze mechanizmy działają z roztworami wodno-alkoholowymi, których skład jest zalecany przez WHO: Etanol, Nadtlenek wodoru 3%, Glicerol, woda oczyszczona. Każdy inny dodatek może powodować nieprawidłowe działanie pomp, wymagające częstszej konserwacji.

⚠ W przypadku korzystania z dozownika z **żelem wodno-alkoholowym** należy zawsze prawidłowo ułożyć pokrywę zbiornika po napełnieniu, aby uniknąć zbyt szybkiego parowania i potencjalnie łatwopalnych oparów.

OBSŁUGA I CZYSZCZENIE

- **Czyszczenie stali nierdzewnej:** nie należy używać środków żrących, na bazie chloru lub kwasu. Czyszczenie wodą z mydłem za pomocą miękkiej szmatki lub gąbki.
- **Czyszczenie pompy:** czyścić ciepłą wodą.

Serwis posprzedażowy:
Tel.: +48 22 789 40 52 - **e-mail:** serwis.techniczny@delabie.pl
Ulotka jest dostępna na stronie: www.delabie.pl

NL

De zeepverdeler met soepele bediening is geschikt voor plantaardige zepen met maximale viscositeit van 3000 mPa.s en hydro-alcoholische gel.
Onze mechanismen werken met hydro-alcoholische oplossingen waarvan de samenstelling wordt aanbevolen door de WGO: Ethanol, 3% waterstofperoxide, glycerol, gezuiverd water. Elk ander additief kan storingen in de pomp veroorzaken, waardoor vaker onderhoud nodig is.

⚠ Indien de verdeler gebruikt wordt voor **hydroalcoholische gel** dient het deksel van het reservoir steeds zorgvuldig terug geplaatst te worden na het vullen. Dit om overmatige verdamping en mogelijk ontvlambare dampen te voorkomen.

ONDERHOUD EN REINIGING

- **Reinigen van rvs:** gebruik nooit schuurmiddelen en chloorhoudende of andere chemische producten: reinig met zeepwater en een zachte doek of spons.
- **Reinigen van pomp:** reinig met warm water.

Dienst Na Verkoop:
Tel.: + 32 (0)2 520 16 76 - **e-mail:** sav@delabiebenelux.com
Deze handleiding is beschikbaar op www.delabiebenelux.com

ES

El dispensador de jabón líquido con pulsación suave es compatible con jabón líquido vegetal con una viscosidad máxima: 3000 mPa.s. y también con gel hidroalcohólico.
Nuestros mecanismos funcionan con soluciones hidroalcohólicas de las que la composición fijada de la OMS es: Etanol, peróxido de hidrógeno 3%, glicerina, agua purificada. Cualquier otro aditivo puede estropear las bombas, y arrastrar a un mantenimiento más frecuente.

⚠ En caso de utilización con **gel hidroalcohólico,** asegúrese de cerrar correctamente la tapa del depósito después de llenarlo para evitar la evaporación rápida y la emanación de vapores potencialmente inflamables.

CONSERVACIÓN Y LIMPIEZA

- **Limpieza del acero inoxidable:** jamás utilizar abrasivos u otro producto a base de cloro o a base de ácido. Limpiar al agua ligeramente jabonosa, con un trapo o una esponja.
- **Limpieza de la bomba dosificadora:** limpiar con agua caliente.

Servicio postventa:
Tel.: +33 (0)3 22 60 22 74 - **e-mail**: sav@delabie.fr
Esta instrucción está disponible en: www.delabie.es

PT

O doseador de sabão com abertura suave é compatível com sabão líquido de base vegetal, com viscosidade máxima de: 3 000 mPa.s., assim como com gel hidroalcoólico.
Os nossos mecanismos funcionam com soluções hidroalcoólicas cuja composição é recomendada pela OMS: Etanol, Peróxido de Hidrogénio 3%, Glicerol, água purificada. Quaisquer outros aditivos podem causar mau funcionamento das bombas, requerendo uma manutenção mais frequente.

⚠ Se utilizar o doseador com **gel hidroalcoólico,** volte a colocar a tampa do depósito após o enchimento, para evitar a evaporação rápida e a emanação de vapores potencialmente inflamáveis.

CONSERVAÇÃO & LIMPEZA

- **Limpeza do inox:** nunca utilizar produtos abrasivos ou à base de cloro ou ácido. Limpar com água ligeiramente ensaboada, com um pano ou esponja.
- **Limpeza da bomba:** limpar com água quente.

Serviço Pós-Venda:
Tel.: +351 234 303 940 - **email:** suporte.tecnico@delabie.pt
Esta ficha está disponível em: www.delabie.pt

RU

Диспенсер для жидкого мыла с мягким пуском совместим с жидким мылом на растительной основе с максимальной вязкостью: 3000 мПа.с., а также на основе водно-спиртового геля.
Наши механизмы работают с водно-спиртовыми растворами, состав которых рекомендован ВОЗ: этанол, 3% перекись водорода, глицерин, очищенная вода. Любая другая добавка может вызвать неисправность насосов, и, как следствие, более частое обслуживание.

⚠ В случае использования диспенсера с **водно-спиртовым гелем** важно всегда плотно закрывать крышку резервуара после его заполнения, во избежание слишком быстрого испарения геля и выделения легковоспламеняющихся паров.

УХОД И ЧИСТКА

- **Чистка нержавеющей стали:** никогда не использовать абразивные чистящие средства или средства на основе хлора или кислот.
- **Чистка помпы:** промывать горячей водой.

Послепродажное обслуживание
ПРЕДСТАВИТЕЛЬСТВО В РОССИИ тел.: +7 495 787 62 04 / +7 495 787 64 32
Электронный адрес: delabie@arbat-france.com
After Sales Care and Technical Support: DELABIE SCS: E-mail: sav@delabie.fr